Moon Cream

Stone Selection

LA FABBRICA AVA

EXTRAORDINARY TILES

Moon Cream nasce dall'incontro tra **design e natura**, interpretando la materia ceramica come elemento vivo capace di **connettere estetica e funzionalità**. Le sue superfici dai **toni tenui** e dalle **texture ricercate** creano spazi accoglienti e contemporanei, dove **materia e luce dialogano in armonia**. Pensata per spazi residenziali e pubblici, Moon Cream offre versatilità progettuale in un **costante equilibrio tra indoor e outdoor**.

Da questa visione nasce un **sistema coordinato di texture, colori e formati**, capace di trasformare ogni ambiente in uno scenario contemporaneo ed evocativo.

Moon Cream is born from the **encounter between design and nature**, interpreting ceramic material as a living element capable of **connecting aesthetics and functionality**.
Its **soft tones** and **refined textures** create welcoming, contemporary spaces where **matter and light interact in harmony**.
Designed for both residential and public environments, Moon Cream offers design versatility in a **constant balance between indoor and outdoor**.

From this vision comes a **coordinated system of textures, colours and formats**, capable of transforming any space into a contemporary and evocative setting.

Moon Cream est née de la **rencontre entre le design et la nature,** interprétant la céramique comme une matière vivante capable de **relier esthétique et fonctionnalité**. Ses **tons doux** et ses **textures raffinées** créent des espaces accueillants et contemporains, où **matière et lumière dialoguent en harmonie**.
Conçue pour les espaces résidentiels et publics, Moon Cream offre une grande polyvalence dans un **équilibre constant entre intérieur et extérieur**.

De cette vision naît un **système coordonné de textures, de couleurs et de formats,** capable de transformer chaque lieu en un décor contemporain et évocateur.

Moon Cream entsteht aus der **Verbindung von Design und Natur** und interpretiert das keramische Material als lebendiges Element, das **Ästhetik und Funktionalität** vereint. Mit ihren **zarten Farbtönen** und **raffinierten Texturen** schafft sie einladende, moderne Räume, in denen **Material und Licht in Harmonie miteinander spielen**. Für Wohn- und öffentliche Bereiche konzipiert, bietet Moon Cream vielseitige Gestaltungsmöglichkeiten in einem **stetigen Gleichgewicht zwischen Indoor und Outdoor**.

Aus dieser Vision entsteht ein **koordiniertes System aus Texturen, Farben und Formaten**, das jeden Raum in ein zeitgenössisches und ausdrucksvolles Ambiente verwandelt.

Moon Cream

Moon Cream traduce il fascino lunare in un **linguaggio di equilibrio e armonia.** Le sue superfici evocano la **purezza della luce** e la **quiete dei paesaggi naturali**, dove la materia si fa **vellutata e vibrante**.

Moon Cream diventa così una **collezione dal respiro sensoriale e senza tempo**, pensata per spazi che uniscono bellezza e benessere.

EN_ Moon Cream translates lunar charm into a **language of balance and harmony**. Its surfaces evoke the **purity of light** and the **calm of natural landscapes**, where matter becomes velvety and vibrant.

Moon Cream thus becomes a **collection with a timeless and sensorial spirit**, designed for spaces that combine beauty and well-being.

FR_ Moon Cream traduit le charme lunaire dans un **langage d'équilibre et d'harmonie**. Ses surfaces évoquent la **pureté de la lumière** et le **calme des paysages naturels**, où la matière devient **veloutée et vibrante**.

Moon Cream devient ainsi une **collection au souffle sensoriel et intemporel**, pensée pour des espaces alliant beauté et bien-être.

DE_ Moon Cream übersetzt den Mondzauber in eine **Sprache des Gleichgewichts und der Harmonie.** Seine Oberflächen rufen die **Reinheit des Lichts** und die **Ruhe natürlicher Landschaften** hervor, wo das Material **samtig und lebendig** wird.

So wird Moon Cream zu einer **Kollektion mit zeitlosem, sinnlichem Charakter**, die für Räume geschaffen ist, in denen sich Schönheit und Wohlbefinden vereinen.

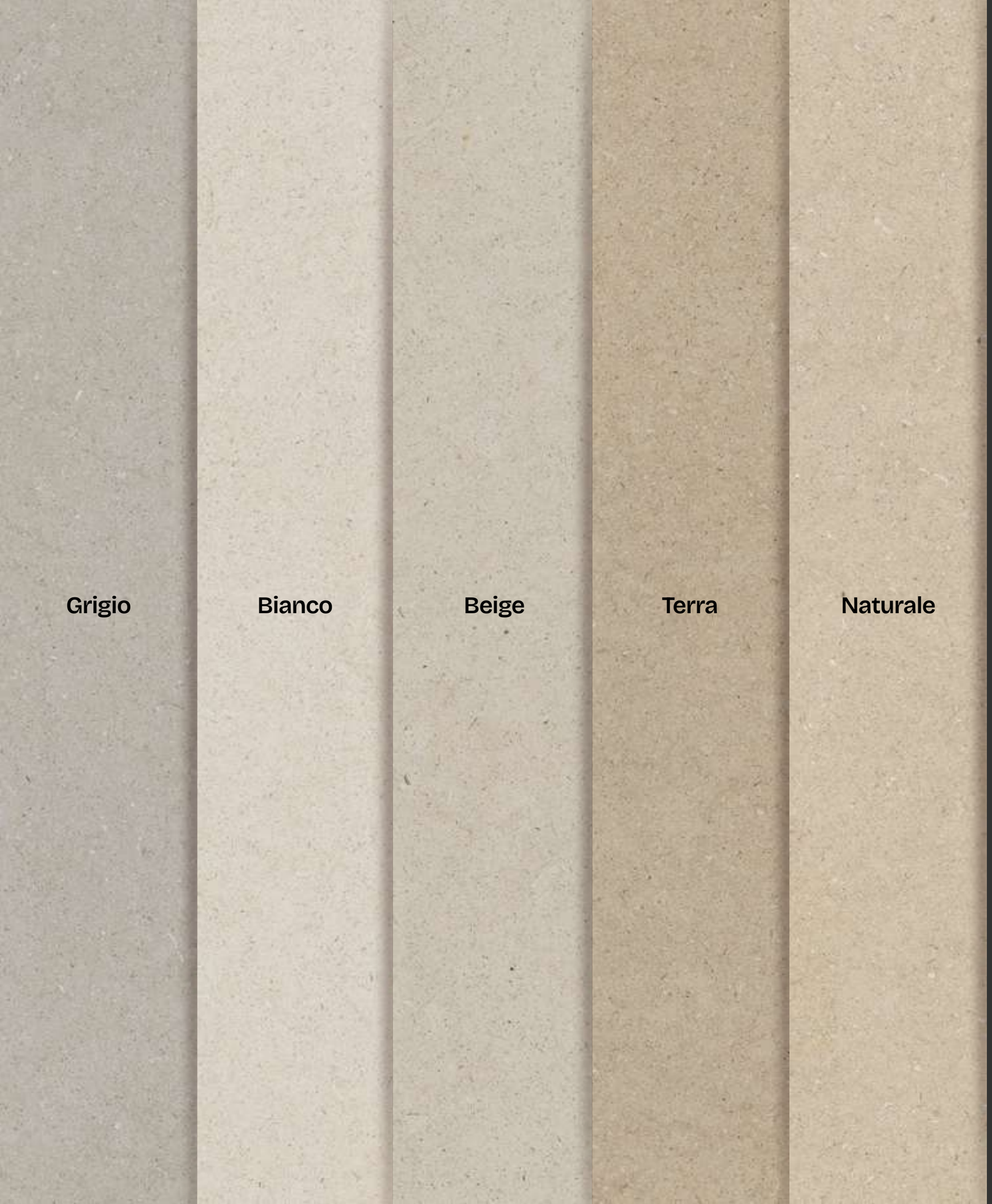

6 mm

120x280
48"x110"
Nat Ret

* Materic Touch Technology

8,8 mm R10B

120x120
48"x48"
Nat Ret

60x120
24"x48"
Nat Ret

60x60
24"x24"
Nat Ret

60x120
24"x48"
Peel Ret

60x120
24"x48"
Mesh Ret

Decors

100x100
40"x40"
Nat Ret

Mosaico
30x30
12"x12"
Mix Ret

Muretto
29x39
11 ½"x15"
Mix Ret

Listello
7,5x30
3"x12"
Mix Ret

Decoro 3D
20x120
8"x48"
Peel Ret

8,8 mm OUTDOOR R11C

100x100
40"x40"
Nat Ret

Grigio
Beige
Terra

60x60
24"x24"
Peel Ret

30x60
12"x24"
Peel Ret

30x30
12"x12"
Peel Ret

Grigio
Beige
Terra

20 mm OUTDOOR R11C

100x100
40"x40"
Nat Ret

Grigio
Beige
Terra

Overview

Ogni superficie di Moon Cream è **concepita per dialogare con la luce**, riflettendola e assorbendola con naturalezza. Le **texture setose, bocciardate o intrecciate** offrono un tocco vellutato e un effetto visivo di continuità e profondità.

EN_Each surface of Moon Cream is **designed to interact with light**, reflecting and absorbing it with natural grace. The **silky, bush-hammered, or woven textures** offer a velvety touch and a visual effect of continuity and depth.

FR_Chaque surface de Moon Cream est **conçue pour dialoguer avec la lumière**, la reflétant et l'absorbant avec naturel. Les **textures soyeuses, bouchardées ou tissées** offrent un toucher velouté et un effet visuel de continuité et de profondeur.

DE_Jede Oberfläche von Moon Cream ist **dafür konzipiert, mit dem Licht zu kommunizieren,** es auf natürliche Weise zu reflektieren und zu absorbieren. Die **seidigen, gestockten oder gewebten Texturen** bieten eine samtige Haptik und einen visuellen Eindruck von Kontinuität und Tiefe.

Peel
Superficie bocciardata.
Bush-hammered surface
Surface bouchardée.
Gestockte Oberfläche

Nat

Mesh

Materic Touch
Technology

INDEX

intro

Materic Touch	9
Peel - Mesh	10 - 11
Decors	12
Modular Outdoor	14

colors

Bianco	16
Beige	20
Terra	28
Naturale	32
Grigio	36
Technical section	42

Moon Cream_finishes

Materic Touch Technology

Materic Touch è una **tecnologia innovativa** che unisce precisione tecnica e sensibilità materica. Un'applicazione strutturante imprime dettagli e venature nello smalto ceramico, creando un **effetto di bassorilievo in perfetta corrispondenza con il disegno della texture**.
La superficie assume sfumature tattili diverse — dal materico al vellutato — restituendo una **tridimensionalità capace di evocare la bellezza autentica di pietre e marmi naturali**.

EN_ Materic Touch is an **innovative technology** that combines technical precision with material sensitivity.
A structuring application engraves details and veins into the ceramic glaze, creating a **bas-relief effect perfectly aligned with the texture design**.
The surface takes on different tactile nuances — from material to velvety — revealing a **three-dimensionality that evokes the authentic beauty of natural stones and marbles**.

FR_ Materic Touch est une **technologie innovante** qui allie précision technique et sensibilité de la matière. Une application structurante imprime des détails et des veinures dans l'émail céramique, créant **un effet de bas-relief en parfaite harmonie avec le dessin de la texture**.
La surface révèle différentes nuances tactiles — du matérique au velouté — restituant une **tridimensionnalité capable d'évoquer la beauté authentique des pierres et des marbres naturels**.

DE_ Materic Touch ist eine **innovative Technologie**, die technische Präzision mit materiellem Feingefühl verbindet.
Eine strukturierende Anwendung prägt Details und Maserungen in die keramische Glasur und erzeugt einen **Reliefeffekt, der perfekt mit dem Texturdesign übereinstimmt**.
Die Oberfläche erhält unterschiedliche haptische Nuancen – von markant bis samtig – und offenbart eine **Dreidimensionalität, die die authentische Schönheit natürlicher Steine und Marmore hervorruft**.

Peel | Beige

finishes

Peel interpreta la pietra nella sua essenza più autentica e naturale. La sua **superficie bocciardata, leggera, opaca e microstrutturata**, cattura la luce e la diffonde in un gioco di **chiaroscuri delicati**, esaltando la profondità e il carattere materico.

EN_Peel interprets stone in its most authentic and natural essence. Its **bush-hammered, light, matte and micro-textured surface** captures the light and diffuses it in a play of **subtle chiaroscuro**, enhancing the depth and material character.

FR_Peel interprète la pierre dans son essence la plus authentique et naturelle. Sa **surface bouchardée, légère, mate et microstructurée** capte la lumière et la diffuse dans un jeu de **clairs-obscurs délicats**, mettant en valeur la profondeur et le caractère matériel.

DE_Peel interpretiert den Stein in seiner authentischsten und natürlichsten Form. Die **gestockte, leichte, matte und mikrostrukturierte Oberfläche** fängt das Licht ein und streut es in einem Spiel aus **zarten Hell-Dunkel-Effekten**, wodurch Tiefe und Materialcharakter der Oberfläche betont werden.

Mesh è un **intreccio in rilievo, regolare e discreto.** Le sue **micro-texture** creano un ritmo visivo raffinato, su cui la luce scivola generando **ombre leggere e morbidi riflessi.**

EN_Mesh is a **regular, subtle raised weave**. Its **micro-textures** create a refined visual rhythm, where light glides across the surface, generating **soft shadows and gentle reflections**.

FR_Mesh est un **entrelacs en relief, régulier et discret**. Ses **micro-textures** créent un rythme visuel raffiné, sur lequel la lumière glisse en produisant des **ombres légères et des reflets doux**.

DE_Mesh ist ein **regelmäßiges, dezentes Reliefgeflecht**. Die **Mikrostrukturen** erzeugen einen eleganten visuellen Rhythmus, über den das Licht gleitet und **zarte Schatten sowie weiche Reflexe** entstehen lässt.

Mesh | Terra

Decoro 3D | Terra

decors

Mosaico Mix | Bianco

Decori che valorizzano la versatilità della collezione attraverso rilievi e contrasti materici.

- Il **Mosaico Mix 30×30 cm**,
- il **Listello Mix 7,5×30 cm**,
- il **Muretto Mix 29×39 cm** combinano le superfici **Nat, Peel e Mesh**
- Il **Decoro 3D 20×120 cm**, con **superficie Peel,** offre una **posa modulare a sbalzo** dall'effetto tridimensionale.

EN_ Decor elements enhance the collection's versatility through material contrasts and refined reliefs.

- **The Mosaic Mix 30×30 cm**,
- **Listello Mix 7.5×30 cm,**
- **and Muretto Mix 29×39 cm,** combine the **Nat, Peel and Mesh surfaces**.
- **The 3D Décor 20×120 cm**, with **Peel surface**, allows a modular offset installation with a three-dimensional effect.

Listello Mix | Naturale

FR_ Des décors qui mettent en valeur la polyvalence de la collection à travers des reliefs et des contrastes de matière.

- Le **Mosaïque Mix 30×30 cm**,
- le **Listel Mix 7,5×30 cm,**
- le **Muret Mix 29×39 cm** associent les **surfaces Nat, Peel et Mesh**.
- Le **Décor 3D 20×120 cm**, avec **surface Peel**, permet une pose modulaire en décalé au tridimensionnel caractéristique.

DE_ Dekore betonen die Vielseitigkeit der Kollektion durch Reliefs und materielle Kontraste.

- Das Mosaik (Mosaico) Mix 30×30 cm,
- die Leiste (Listello) Mix 7,5×30 cm,
- das Mauerwerk (Muretto) Mix 29×39 cm kombinieren die Oberflächen Nat, Peel und Mesh und erzeugen dynamische Lichtreflexe.
- Das 3D-Dekor 20×120 cm mit Peel-Oberfläche ermöglicht eine versetzte modulare Verlegung mit charakteristischem dreidimensionalem Effekt.

Muretto Mix | Beige

R11C

Disponibile nei **formati modulari 60×60, 30×60 e 30×30 cm**, la superficie **Peel R11C** da **8,8 mm** di spessore amplia le possibilità progettuali coordinate di Moon Cream.

La finitura strutturata R11C garantisce aderenza, resistenza agli agenti atmosferici e sicurezza antiscivolo.

EN_ Available in **modular sizes 60×60, 30×60 and 30×30 cm**, the **Peel R11C** surface with a **thickness of 8.8 mm** expands the coordinated design possibilities of Moon Cream, ideal for spaces with a coordinated aesthetic.

The structured R11C finish ensures grip, weather resistance and anti-slip safety.

FR_ Disponible aux **formats modulaires 60×60, 30×60 et 30×30 cm**, la surface **Peel R11C** d'une **épaisseur de 8,8 mm** élargit les possibilités de conception coordonnées de Moon Cream.

La finition structurée R11C garantit adhérence, résistance aux agents atmosphériques et sécurité antidérapante.

DE_ Erhältlich in den **Modulformaten 60×60, 30×60 und 30×30 cm** erweitert die Peel R11C-Oberfläche mit einer **Stärke von 8,8 mm** die abgestimmten Gestaltungsmöglichkeiten von Moon Cream.

Die **strukturierte R11C-Oberfläche** gewährleistet Haftung, Witterungsbeständigkeit und Rutschsicherheit.

outdoor

modular

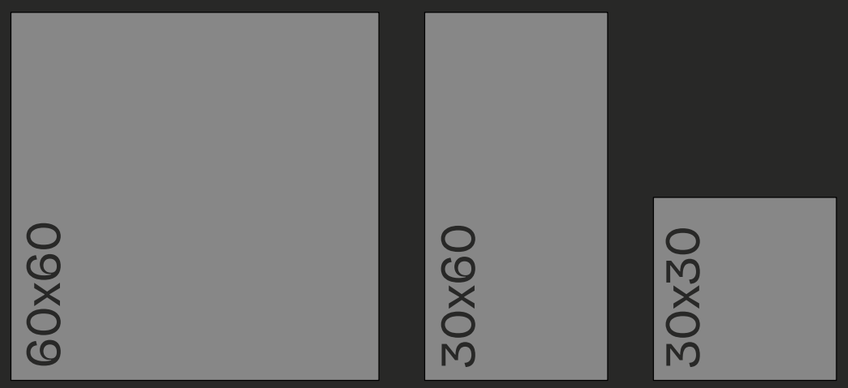

Beige 60x60 - 30x60 - 30x30 Peel R11C

Wall **BIANCO** 120x280_48"x110" Nat Ret (Materic Touch) - **Mosaico Mix BIANCO** 30x30_12"x12" Mix Ret

Floor **BIANCO** 120x120_48"x48" Nat Ret

Bianco

Wall **Mosaico Mix BIANCO** 30x30_12"x12" Mix Ret

Fragments of light and matter intertwine in a visual rhythm of pure harmony.

Des fragments de lumière et de matière s'entrelacent dans un rythme visuel d'harmonie pure.

Fragmente aus Licht und Materie verweben sich zu einem visuellen Rhythmus reiner Harmonie.

Bianco

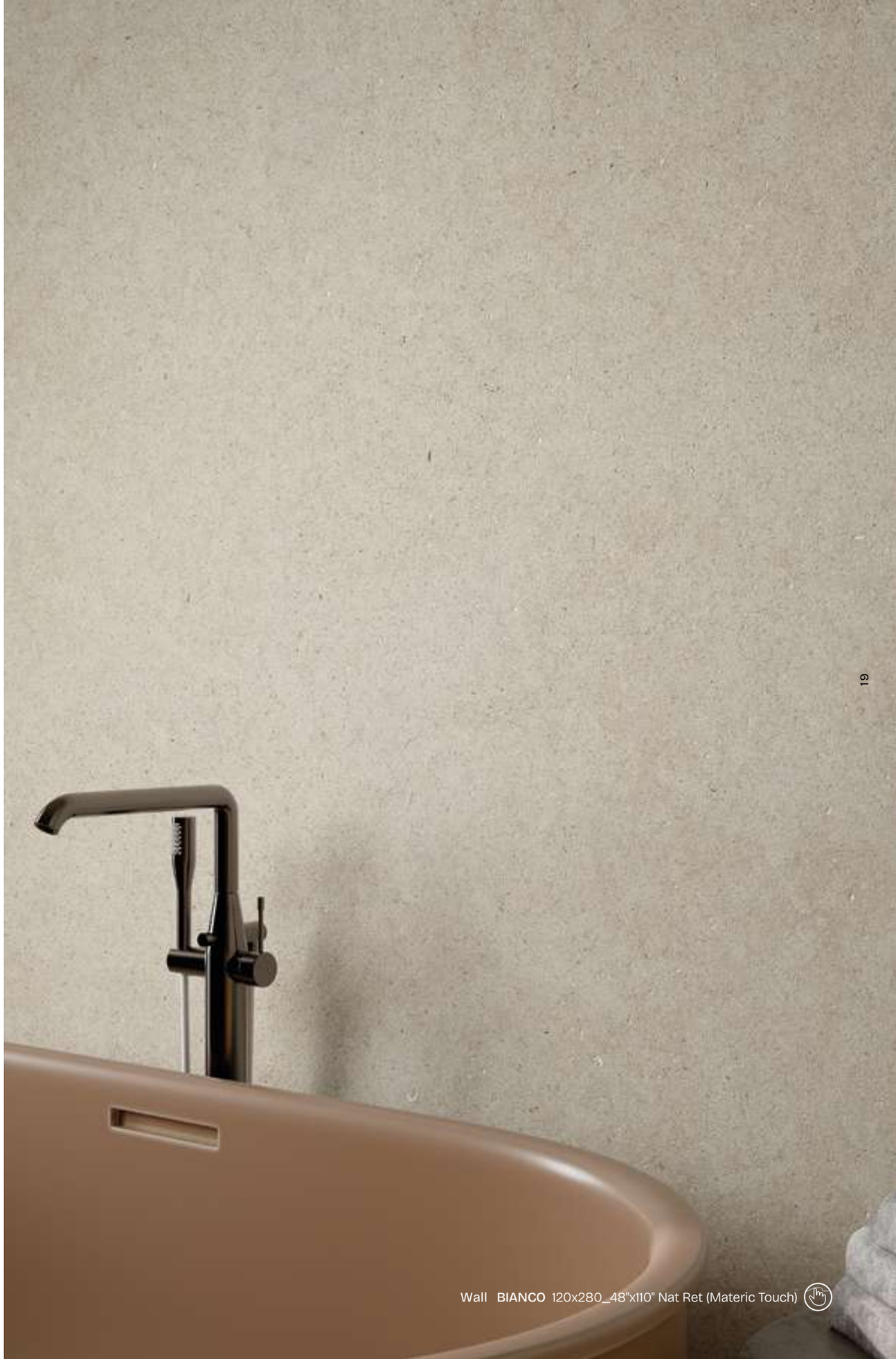

Wall **BIANCO** 120x280_48"x110" Nat Ret (Materic Touch)

Wall **Muretto Mix BIANCO** 29x39_11 ½"x15" Mix Ret

Floor **BEIGE** 60x120_24"x48" Peel Ret

ELEMENTA Tables
Top **OVAL 260**, EOS Lap - Leg D-Dark Wood
Discover more

Beige

Floor indoor **BEIGE** 100x100_40"x40" Nat Ret

Floor outdoor **BEIGE** 100x100_40"x40" Nat Ret R11C

Wall **Decoro 3D BEIGE** 20x120_8"x48" Peel Ret

Beige

Decoro 3D 20x120
Indicazioni e suggerimenti di posa a pag. 41.
Installation guidelines and recommendations on pages 41.
Indications et suggestions de pose aux pages 41.
Verlegehinweise und Empfehlungen auf den Seiten 41.

ELEMENTA Tables
Top **OVAL 260**, EOS Lap - Leg D-Dark Wood
Discover more

Wall **BEIGE** 120x280_48"x110" Nat Ret (Materic Touch)

**Il disegno si imprime nella materia:
la naturalezza diventa materia viva,
autentica e profondamente realistica.**

The design is imprinted into the material: naturalness becomes a living, authentic, and deeply realistic substance.

Le dessin s'imprime dans la matière : la naturalité devient une matière vivante, authentique et profondément réaliste.

Das Design prägt sich in das Material ein: die Natürlichkeit wird zu einer lebendigen, authentischen und zutiefst realistischen Materie.

Wall **Muretto Mix BEIGE** 29x39_11 ½"x15" Mix Ret

Beige

BEIGE 60x120_24"x48" Peel Ret

Lebendige, matte Oberfläche, auf der das Licht langsam zwischen zarten Schatten und sanften Reflexen fließt.

Surface vivante et mate, où la lumière s'écoule lentement entre des ombres délicates et de doux reflets.

A living, matte surface where light flows slowly among delicate shadows and soft reflections.

Wall **Mesh** **TERRA** 60x120_24"x48" Mesh Ret

Floor **TERRA** 120x120_48"x48" Nat Ret

ELEMENTA Sinks
LOREM OFFSET SX/L, NATURALE Nat (Materic Touch)
Discover more

Terra

Trame sottili disegnano un ritmo elegante dove la luce scivola in soffusi riflessi.

Subtle textures trace an elegant rhythm as light glides in soft reflections.

Feine Strukturen zeichnen einen eleganten Rhythmus, in dem das Licht in sanften Reflexen gleitet.

Des textures subtiles dessinent un rythme élégant où la lumière glisse en doux reflets.

Wall **Mesh TERRA** 60x120_24"x48" Mesh Ret

Terra

ELEMENTA Sinks
LOREM OFFSET SX/L, NATURALE Nat (Materic Touch)
Discover more

Wall **NATURALE** 120x280_48"x110" Nat Ret (Materic Touch)

Floor **Listello Mix NATURALE** 7,5x30_3"x12" Mix Ret

Naturale

Floor **Listello Mix NATURALE** 7,5x30_3"x12" Mix Ret

Naturale

Wall **Decoro 3D GRIGIO** 20x120_8"x48" Peel Ret

Floor **GRIGIO** 100x100_40"x40" Nat Ret 20mm R11C

Grigio

Decoro 3D 20x120
Indicazioni e suggerimenti di posa a pag. 41.
Installation guidelines and recommendations on pages 41.
Indications et suggestions de pose aux pages 41.
Verlegehinweise und Empfehlungen auf den Seiten 41.

Floor **GRIGIO** 60x60_24"x24" - 30x60_12"x24" - 30x30_12"x12" R11C Peel Ret

Grigio

Schema di posa modulare in foto

Modular installation pattern shown in the photo
Schéma de pose modulaire présenté sur la photo
Modulares Verlegemuster auf dem Foto gezeigt

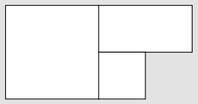

modulo R
60 x 60 = 57 %
30 x 60 = 29 %
30 x 30 = 14 %

Altri schemi di posa modulare

Other modular installation patterns
Autres schémas de pose modulaire
Weitere modulare Verlegemuster

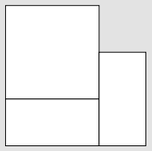

modulo S
60 x 60 = 50 %
30 x 60 = 50 %

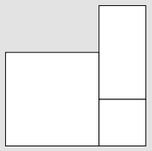

modulo T
60 x 60 = 57 %
30 x 60 = 29 %
30 x 30 = 14 %

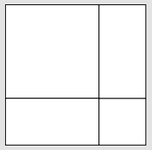

modulo F
60 x 60 = 44,5 %
30 x 60 = 44,5 %
30 x 30 = 11 %

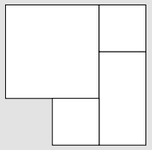

modulo U
60 x 60 = 50 %
30 x 60 = 25 %
30 x 30 = 25 %

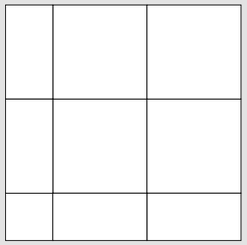

modulo V
60 x 60 = 64 %
30 x 60 = 32 %
30 x 30 = 4 %

Wall **Decoro 3D GRIGIO** 20x120_8"x48" Peel Ret

Grigio

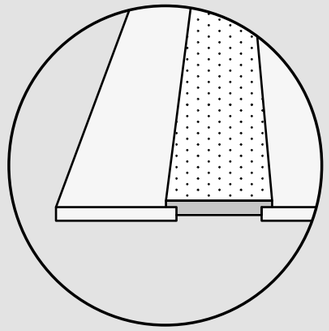

Decoro 3D: indicazioni di posa

Il decoro 3D con superficie Peel (bocciardato) è pensato per la posa a sbalzo, grazie a due incavi posteriori.

Può essere combinato con il formato 60x120 (con superficie naturale, Peel o Mesh), utilizzabile intero o ritagliato in sezioni (metà, terzi o formati personalizzati), per realizzare schemi di posa modulabili e dall'effetto tridimensionale.

3D Decoration: Installation Guidelines
The 3D decoration with Peel surface (bush-hammer) is designed for offset installation, featuring two rear grooves. It can be combined with the 60x120 format (Natural, Peel, or Mesh surface), used whole or cut into sections (halves, thirds, or custom sizes) to create modular layouts with a three-dimensional effect.

Décor 3D : Instructions de pose
Le Décor 3D avec surface Peel (bouchardée) est conçu pour une pose décalée, grâce à deux rainures arrière. Il peut être combiné avec le format 60x120 (surface Naturelle, Peel ou Mesh), utilisé en entier ou découpé en sections (moitiés, tiers ou formats personnalisés) pour réaliser des compositions modulables à effet tridimensionnel.

3D-Dekor: Verlegehinweise
Das 3D-Dekor mit Peel-Oberfläche (gestockt) ist für versetzte Verlegung konzipiert und verfügt über zwei rückseitige Rillen. Es kann mit dem Format 60x120 (Oberfläche Natur, Peel oder Mesh) kombiniert werden, ganz oder in Abschnitte (Hälften, Drittel oder kundenspezifische Formate) zugeschnitten, um modulare Verlegemuster mit dreidimensionalem Effekt zu schaffen.

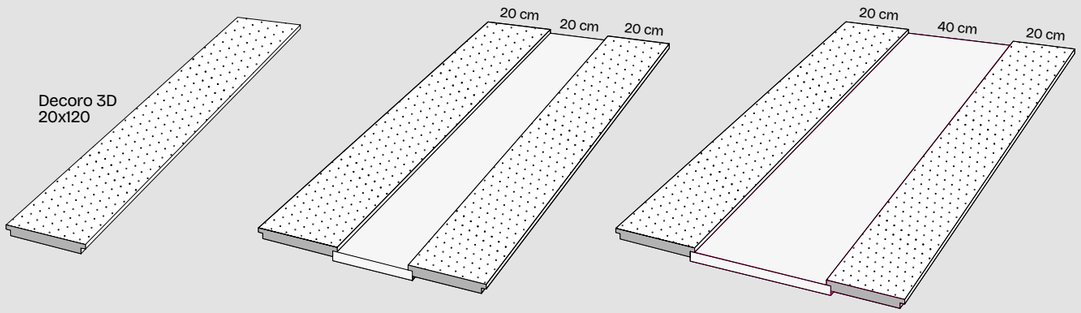

Decoro 3D 20x120

60x120 o ritagli
60x120 / cut sections

Pattern

3
120x280
Materic Touch Technology

9
120x120

15
100x100

15
60x120

30
60x60

60
30x60

60
30x30

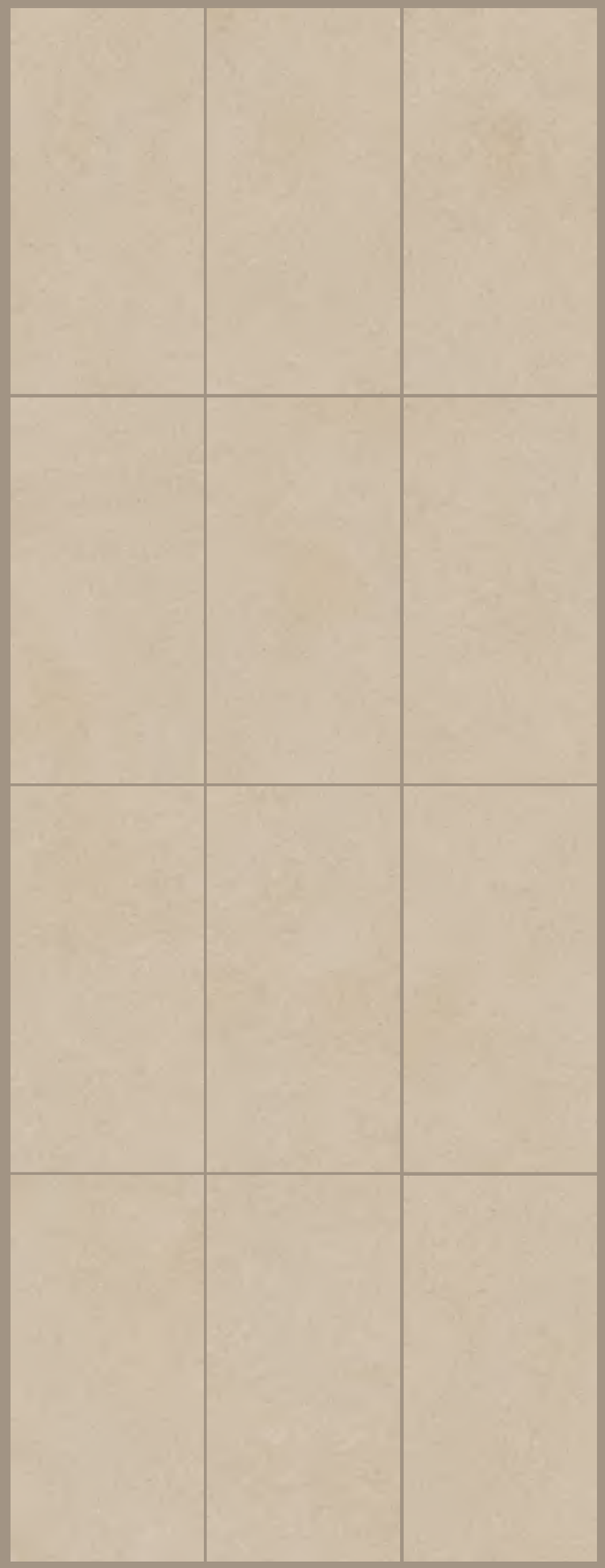

60x120_24"x48"

120x280_48"x110"

Lo sviluppo grafico mostra solo una selezione dei pattern disponibili. Il numero totale delle grafiche è indicato sopra.

The graphic development only shows a selection of the available patterns. The total number of graphics is indicated above.

Le développement graphique montre uniquement une sélection des motifs disponibles. Le nombre total de motifs est indiqué ci-dessus.

Die grafische Entwicklung zeigt nur eine Auswahl der verfügbaren Muster. Die Gesamtanzahl der verfügbaren Grafiken ist oben aufgeführt.

Naturale

Moon Cream

6 mm

	120x280 48"x110"
	Nat Ret *
GRIGIO	284603
BIANCO	284602
BEIGE	284601
NATURALE	284604
TERRA	284605
Price code	M153

8,8 mm

	100x100 40"x40"	120x120 48"x48"	60x120 24"x48"	60x60 24"x24"
	Nat Ret R10B	Nat Ret R10B	Nat Ret R10B	Nat Ret R10B
GRIGIO	284403	284503	284003	284103
BIANCO	284402	284502	284002	284102
BEIGE	284401	284501	284001	284101
NATURALE	284404	284504	284004	284104
TERRA	284405	284505	284005	284105
Price code	M109	M118	M097	M089

8,8 mm

	60x60 24"x24"	30x60 12"x24"	30x30 12"x12"
	Peel Ret R11C	Peel Ret R11C	Peel Ret R11C
GRIGIO	284123	284223	284323
BIANCO	-	-	-
BEIGE	284121	284221	284321
NATURALE	-	-	-
TERRA	284125	284225	284325
Price code	M089	M089	M111

8,8 mm

	100x100 40"x40"
	Nat Ret R11C
GRIGIO	284473
BIANCO	-
BEIGE	284471
NATURALE	-
TERRA	284475
Price code	M109

20 mm

	100x100 40"x40"
	Nat Ret R11C
GRIGIO	284423
BIANCO	-
BEIGE	284421
NATURALE	-
TERRA	284425
Price code	M143

8,8 mm

	60x120 24"x48"	60x120 24"x48"
	Peel Ret R10B	Mesh Ret R10B
GRIGIO	284013	284033
BIANCO	284012	284032
BEIGE	284011	284031
NATURALE	284014	284034
TERRA	284015	284035
Price code	M097	M111

8,8 mm

	Mosaico Mix 30x30 ** 12"x12"	Muretto Mix 29x39 ** 11 ½"x15	Listello Mix 7,5x30 ** 3"x12"	Decoro 3D 20x120 *** 8"x48"
	Mix Ret R10B	Mix Ret R10B	Mix Ret R10B	Peel Ret R10B
GRIGIO	2843T3	2843M3	2843L3	2843D3
BIANCO	2843T2	2843M2	2843L2	2843D2
BEIGE	2843T1	2843M1	2843L1	2843D1
NATURALE	2843T4	2843M4	2843L4	2843D4
TERRA	2843T5	2843M5	2843L5	2843D5
Price code	M143	M199	M122	M189

PEZZI SPECIALI . Trims

8,8 mm

	Gradino costa retta *** Straight nosed stair 33x100	Gradino costa retta SX - DX *** Straight-edge step L-R 33x100	Elle monolitico estruso ** Extruded L-shaped monoblock tile 15x30x4
	Nat Ret R11C	Nat Ret R11C	Nat R11C
GRIGIO	284753	284773 SX 284763 DX	284783
BIANCO	-	-	-
BEIGE	284751	284771 SX 284761 DX	284781
NATURALE	-	-	-
TERRA	284755	284775 SX 284765 DX	284785
Price code	P207	P219	P050

PEZZI SPECIALI . Trims

8,8 mm

	Battiscopa Skirting 7x100	Battiscopa Skirting 7x60	Gradino costa retta *** Straight nosed stair 33x100	Gradino costa retta *** Straight nosed stair 33x120	Gradino costa retta SX - DX *** Straight-edge step L-R 33x100	Gradino costa retta SX - DX *** Straight-edge step L-R 33x120
	Nat Ret R10B	Nat Ret R10B	Nat Ret R10B	Nat Ret R10B	Nat Ret R10B	Nat Ret R10B
GRIGIO	284B03	284B53	284703	284053	284723 SX 284713 DX	284073 SX 284063 DX
BIANCO	284B02	284B52	284702	284052	284722 SX 284712 DX	284072 SX 284062 DX
BEIGE	284B01	284B51	284701	284051	284721 SX 284711 DX	284071 SX 284061 DX
NATURALE	284B04	284B54	284704	284054	284724 SX 284714 DX	284074 SX 284064 DX
TERRA	284B05	284B55	284705	284055	284725 SX 284715 DX	284075 SX 284065 DX
Price code	P035	P021	P207	P207	P219	P239

* Materic Touch Technology

** Mix di 3 superfici: liscia, bocciardata (Peel) e Mesh

Mix of 3 surfaces: smooth, bush-hammered (Peel) and Mesh.

Mix de 3 surfaces: lisse, bouchardée (Peel) et Mesh

Mix aus 3 Oberflächen: glatt, gestockt (Peel) und Mesh.

*** Decoro 3D

indicazioni e suggerimenti di posa a pag. 41;

installation guidelines and recommendations on pages 41.

indications et suggestions de pose aux pages 41.

Verlegehinweise und Empfehlungen auf den Seiten 41.

PEZZI SPECIALI . Trims

20 mm

	Gradone *** Large step 50x100		Gradone Angolo Sx/Dx *** Large step - Corner L/R 50x100	
	Costa retta Nat Ret R11C	Costa toro Nat Ret R11C	Costa retta Nat Ret R11C	Costa toro Nat Ret R11C
GRIGIO	284803	284833	284823 SX 284813 DX	284853 SX 284843 DX
BIANCO	-	-	-	-
BEIGE	284801	284831	284821 SX 284811 DX	284851 SX 284841 DX
NATURALE	-	-	-	-
TERRA	284805	284835	284825 SX 284815 DX	284855 SX 284845 DX
Price code	P225	P235	P245	P253

Imballi/Packings

	SLAB/PAL	MQ/SLAB	KG/SLAB	KG/MQ	MQ/PAL	KG/PAL	PACKING	PACKING SIZE	TARE (KG)
6 mm									
120 x 280	20	3,36	48,72	14,5	67,20	974,4	CASSA	292 x 145 x 35h	108
	44	3,36	48,72	14,5	147,84	2.144	CAVALLETTO LEGNO	290 x 75 x 161h	145

	PCS/BOX	MQ/BOX	KG/BOX	BOX /PAL	MQ/PAL	KG/PAL	PACKING	PACKING SIZE	TARE (KG)
8,8 mm									
120 x 120	2	2,88	57,9	19	54,72	1.100	PALLET CON SPONDE	122 x 137 x 74h	29
60 x 120 (Nat Ret)	2	1,44	27,36	32	46,08	875,5	EPAL	80 x 120 x 75h	22
60 x 120 (Peel Ret)	2	1,44	27,33	32	46,08	874,56	EPAL	80 x 120 x 75h	22
60 x 120 Mesh	2	1,44	27,80	32	46,08	889,6	EPAL	80 x 120 x 75h	22
60 x 60	4	1,44	26,36	30	43,20	790,8	EPAL	80 x 120 x 75h	22
100 x 100	2	2	37,9	24	48	909,6	PALLET CON SPONDE	103 x 123 x 70h	30
100 x 100 R11C	2	2	38,5	24	48	924	PALLET CON SPONDE	103 x 123 x 70h	30
60 x 60 R11C	4	1,44	26,36	30	43,20	790,8	EPAL	80 x 120 x 75h	22
30 x 60 R11C	7	1,26	24,6	48	60,48	1.180,8	EPAL	80 x 120 x 75h	22
30 x 30 R11C	12	1,08	21	40	43,20	840	EPAL	80 x 120 x 75h	22
DECORI. DECORS									
MOSAICO T36 30 x 30 **	6	0,54	11	60	32,40	660	EPAL	80 x 120	22
MURETTO MIX 29 x 39 **	6	0,68	13	60	40,8	780	EPAL	80 x 120	22
LISTELLO MIX 7,5 x 30 **	44	1	19	60	60	1.140	EPAL	80 x 120	22
DECORO 3D 20 x 120 (Peel Ret)	6	1,44	26	30	43,20	780	EPAL	80 x 120	22
20 mm									
100 x 100 R11C	1	1	44,86	24	24	1.076,64	PALLET	103 x 123 x 70h	30

PEZZI SPECIALI. TRIMS	PCS/BOX	MQ/BOX	KG/BOX	PACKING	PACKING SIZE	TARE (KG)
8,8 mm						
BATTISCOPA 7 x 60	15	-	13,28	EPAL	80 x 120	22
GRADINO COSTA RETTA 33 x 120 x 3,2h ***	2	-	20,70	EPAL	80 x 120	22
GRADINO COSTA RETTA 33 x 120 x 3,2h SX/DX ***	1	-	10,35	EPAL	80 x 120	22
BATTISCOPA 7 x 100	6	-	8,10	EPAL	80 x 120	22
GRADINO COSTA RETTA 33 x 100 x 3,2h ***	2	-	14	EPAL	80 x 120	22
GRADINO COSTA RETTA 33 x 100 x 3,2h SX/DX ***	1	-	9	EPAL	80 x 120	22
GRADINO COSTA RETTA 33 x 100 x 3,2h R11C***	2	-	14	EPAL	80 x 120	22
GRADINO COSTA RETTA 33 x 100 x 3,2h SX/DX R11C ***	1	-	9	EPAL	80 x 120	22
ELLE MONOLITICO ESTRUSO 15 x 30 x 4h R11C ***	8	0,32	10,4	EPAL	80 x 120	22
20 mm						
GRADONE 50 x 100 ***	1	-	15	EPAL	80 x 120	22
GRADONE 50 x 100 SX/DX ***	1	-	15	EPAL	80 x 120	22

** Mix di 3 superfici: liscia, bocciardata (Peel) e Mesh
Mix of 3 surfaces: smooth, bush-hammered (Peel) and Mesh
Mix de 3 surfaces: lisse, bouchardée (Peel) et Mesh
Mix aus 3 Oberflächen: glatt, gestockt (Peel) und Mesh

*** A disposizione solo su richiesta. Tempi di consegna: 30gg
Available upon request only. Delivery terms: 30 days
Disponible seulement sur requête. Délais de livraison: 30 jours
Verfügbar auf Anfrage. Lieferzeit: 30 Tage

Cavalletto in legno
Wood A-Frame

Cassa
Crate

Pallet speciale con sponde
Special pallet with sides

Epal

I fondi con spessori 6 mm e 8,8 mm, e/o con finitura superficiale diversa potrebbero presentare differenze di tono.
Bases with 6mm and 8.8mm thicknesses and/or with a different surface finish may present tone variations.
Les bases avec des épaisseurs de 6 mm et 8,8 mm et/ou avec une finition de surface différente peuvent présenter des variations de ton.
Grundfliesen mit Stärken von 6 mm und 8,8 mm und/oder mit unterschiedlicher Oberflächenausführung können Farbtonunterschiede aufweisen.

Gres Porcellanato. Porcelain tile
UNI EN 14411 - ISO 13006 - UGL - BIa (E ≤ 0,5%)
ANSI A - 326.3: 2021
DCOF ≥ 0,42

V2

Caratteristiche tecniche
Technical features

Certificazioni
Certifications

Pulizia e manutenzione
Cleaning maintenance

Note generiche
General information

Condizioni generali di vendita
General sales conditions

Rapporto di prova resistenza allo scivolamento
Slip Resistance Test Report

Le cromie, le strutture e le grafiche delle piastrelle riprodotte nelle immagini del catalogo potrebbero non corrispondere fedelmente al prodotto industriale.
The colours, structures, and patterns of the tiles illustrated in the catalogue might not correspond exactly to the actual product.

I pesi riportati in tabella sono indicativi in quanto possono subire leggere variazioni per motivi produttivi.
The weights stated in the chart are approximate as some changes may be necessary for production reasons.

Italcer S.p.A. SB si riserva di apportare, senza alcun preavviso, le modifiche che riterrà più opportune al fine di migliorare il prodotto. Quanto riportato è da considerarsi indicativo e non esaustivo in riferimento ai colori e alle caratteristiche estetiche dei prodotti.
Italcer S.p.A. SB reserves the right to make any changes it deems fit in order to improve the product, without prior notice.
All images are provided for illustrative purposes only and other colours and aesthetic features are available.

Consulta il catalogo generale o il sito **www.lafabbrica.it** per vedere gli ultimi aggiornamenti.
Check out our general catalogue or our website at **www.lafabbrica.it** for our latest updates.

Catalogo generale
General catalogue

www.lafabbrica.it

AD: **MARKETING LA FABBRICA AVA**
PRINT: **INTESE GRAFICHE S.R.L.**
EDITION I - DECEMBER 2025

LA FABBRICA AVA
EXTRAORDINARY TILES

ITALCER GROUP
DESIGN SURFACES

ITALCER S.p.A. SB | P. IVA 00142060359

Uffici Commerciali, Showroom
Sales Department, Showroom

Via Emilia Ponente 2070 - 48014 Castel Bolognese (RA) Italy
Tel. +39 0546 - 659911 - Fax +39 0546 - 656223
info@lafabbrica.it - www.lafabbrica.it

FOLLOW US